PediX-Stützenfüße

Schnell montiert und besonders tragfähig

Europ. Techn. Zulassung
European Technical Approval
ETA-13/0550

PediX

Der Stützenfuß PediX ist ein Pfostenträger, der die Anforderungen an den konstruktiven Holzschutz erfüllt. Er kann ohne weitere Abbundarbeiten und Vorbohren mit Vollgewindeschrauben auf das Hirnholz montiert werden. Eine EPDM-Dichtung zwischen Stützenfuß und Stütze sorgt für zusätzlichen Schutz des Holzes vor eindringender Nässe.
Nach der Montage ist der Stützenfuß weiterhin bis zu 50, 100 bzw. 150 mm höhenverstellbar (außer PediX B500).
Konstruktionsbedingte Fertigungstoleranzen und nachträgliche Setzung der Einzelfundamente können durch die Höhenverstellbarkeit ausgeglichen werden. Der Stützenfuß hat eine hohe Zug- und Drucktragfähigkeit.
Der neue PediX 300+150 HV kann zusätzlich Horizontallasten aufnehmen.
Die Dauerhaftigkeit der Füße wird durch die Feuerverzinkung nach DIN EN ISO 12944-2 (C3) gewährleistet.

Technische Kurzbeschreibung:

- Einfache Montage mit Vollgewindeschrauben ohne Abbundarbeiten, Vorbohren und Fräsen
- Zusätzlicher konstruktiver Holzschutz durch EPDM-Dichtung 90 x 90 x 1,5 mm am Hirnholz
- Hohe Zug- und Drucktragfähigkeit gemäß ETA 13/0550
- Horizontale Lastaufnahme für PediX 300+150 HV von bis zu 2,3 kN
- In den Nutzungsklassen 1, 2 und 3 einsetzbar nach DIN EN 1995-1-1
- Baustahl S235JR (ST37-2) feuerverzinkt nach DIN EN ISO 12944-2 (C3)
- Mind. Holzquerschnitt von 100 x 100 mm
- Lieferung inkl. 12 Edelstahl A2 Vollgewindeschrauben 5,0 x 80 mm
- Nachweis über die Tragfähigkeit der Einzelteile

Vorteile

- Einfache Montage ohne Fräsarbeiten
- Nachträglich höhenverstellbar
- Hohe Lastaufnahme

Europ. Techn. Zulassung
European Technical Approval
ETA-13/0550

Technische Daten: Stützenfuß PediX

Bezeichnung	Art.-Nr.	Mindesteinbin-detiefe	Höhenverstellung im montierten Zustand	Min. Querschnitt Stütze	Abmessungen Grundplatte	Tragfähigkeit (Druck)	Zugtragfähigkeit	VPE
Stützenfüße auf Beton			[mm]	[mm]	LxBxH [mm]	$N_{c,d}$ [kN]	$N_{t,d}$ [kN]	Stück
PediX 140+50	904681	–	140 - 190	100 x 100	160 x 100 x 8	48,0	9,2	4
PediX 190+100	904682	–	190 - 290	100 x 100	160 x 100 x 8	30,9	9,2	4
PediX 300+150 NEU	904689	–	300 - 450	100 x 100	160 x 100 x 8	16,2	9,2	4
PediX 300+150 HV NEU	904689-HV	–	300 - 450	100 x 100	160 x 100 x 8	34,5	8,6	4
Stützenfuß in Beton		[mm]	Höhenverstellbarkeit [mm]	[mm]	LxBxH [mm]	$N_{c,d}$ [kN]	$N_{t,d}$ [kN]	Stück
PediX-B500+50*	904686	250	50	100 x 100	–	30,9	17,7	4
PediX-B500	904683	250	–	100 x 100	–	48,0	17,7	4

*PediX B500 + 50 ist nicht nach ETA geregelt

Achtung: Die angegebenen Werte stellen Planungshilfen dar. Sie gelten vorbehaltlich Satz- und Druckfehlern. Projekte sind ausschließlich durch autorisierte Personen zu berechnen.

Da die Stützenfüße PediX 300+150 und PediX 300+150 HV eine Höhenverstellung von bis zu 450 mm auf Beton zulassen, werden ohne die Durchführung weiterer Maßnahmen die Anforderungen an den Spritzwasserschutz (mind. 300 mm) der nationalen Norm DIN 68800-2 - Vorbeugende bauliche Maßnahmen im Hochbau - erfüllt.

Montagehinweis: Ausführlichere Informationen finden Sie in unserer Montageanleitung.

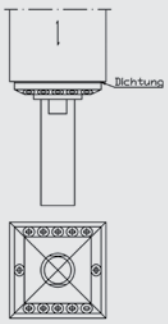

Der Stützenfuß PediX kann einfach am Hirnholzschnitt angebracht werden: Die Dichtung auf den Stützenfuß legen und beide Teile zentrisch auf der Hirnholzfläche platzieren. Hinweis: Zur leichteren Montage können Fußplatte und Abdeckhülse abgeschraubt werden.

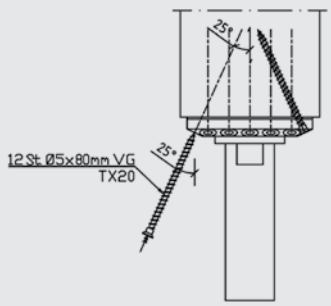

Nach der Zentrierung der Kopfplatte können die mitgelieferten 12 Vollgewindeschrauben 5,0 x 80 mm in einem Winkel von 25° ohne Vorbohren montiert werden.

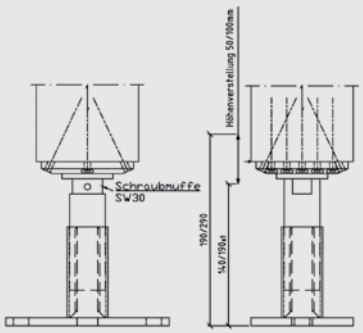

Die Schutzhülse und die Fußplatte können nach der Montage aller Schrauben wieder montiert werden. Nach dem Aufrichten der Stütze mit dem montierten Stützenfuß kann dieser auf einem Betonfundament mit 2 oder 4 Dübelankern oder Betonschrauben verankert werden. Mit einem Maulschlüssel SW30 kann der Fuß im eingebauten Zustand an der Muffe in der Höhe verstellt werden.

Achtung: Den Stützenfuß nicht höher als 190, 290 bzw. 450 mm schrauben!