Gerberverbinder GERW
feuerverzinkt

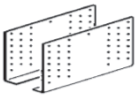

Art. 721 W

SIMPSON Strong-Tie

Abmessung	Best.-Nr.	VE Satz	Abmessung	Best.-Nr.	VE Satz
120 x 180	591220	25	260 x 180	591234	10
140 x 180	591222	20	280 x 180*	591236	10
160 x 180	591224	20	300 x 180*	591238	10
180 x 180	591226	15	320 x 180*	591240	10
200 x 180	591228	15	340 x 180*	591242	10
220 x 180	591230	15	360 x 180*	591244	10
240 x 180	591232	15			

***nicht in der Eta enthalten!**

Statische Werte siehe im direkten Anschluß an dieses Kapitel auf den Seiten 12/218 - 12/220 !

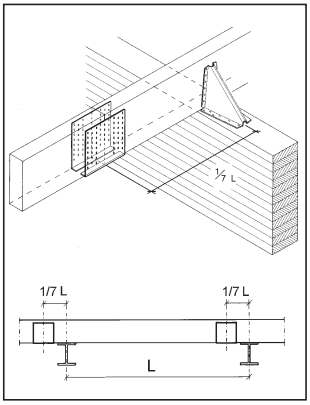

Gerberverbinder W
werden aus 2,0 mm dickem, feuerverzinktem Stahlblech hergestellt.
Die Typbezeichnung entspricht der Höhe des Verbinders.

Anwendung
Gerberverbinder W eignen sich für die Gelenkausbildung von stumpf gestoßenen Pfetten im Momenten-Nullpunkt.

Neben Querkräften können sie Zugkräfte in Stabrichtung und Belastungen rechtwinklig zur Pfettenrichtung aufnehmen.
Die einfache Montage der Gerberverbinder W bedeuten für den Verarbeiter erhebliche Arbeitserleichterungen.

Montage
Das obere Loch in der senkrechten Mittellinie des Verbinders muß über der Fuge zwischen den Pfetten liegen. Zur Befestigung werden CNA4,0×40 Kammnägel oder CSA5,0×35/40 Schrauben verwendet.
Die Anzahl der Nägel/ Schrauben hängt von der Spannweite der Pfette, dem Eigengewicht der Bedachung und der Dachneigung ab.
Wenn es Normalkräfte in den Pfetten gibt, dürfen keine Nägel/ Schrauben in den beiden innenliegenden Lochreihen (40 mm vom Hirnholz) angebracht werden. Es müssen immer 2 Verbinder pro Anschluss eingesetzt werden.

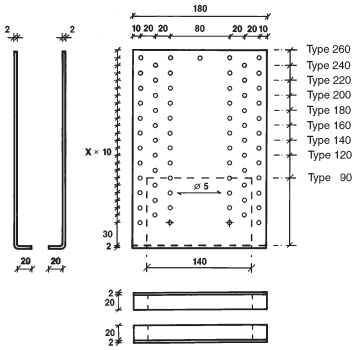

+ Diese Löcher sind im Typ 90 nicht vorhanden.

Stahlqualität:
S 250 GD + Z 275 gemäß DIN EN 10326:2004.
Korrosionsschutz:
275 g/m² beidseitig - entsprechend einer Zinkschichtdicke von ca. 20 µm.

Typ		Löcher Ø [mm]	Löcher Anzahl pro Satz
Gerberverbinder	**W 120**	5	56
	W 140	5	68
	W 160	5	80
	W 180	5	92
	W 200	5	104
	W 220	5	116
	W 240	5	128
	W 260	5	140